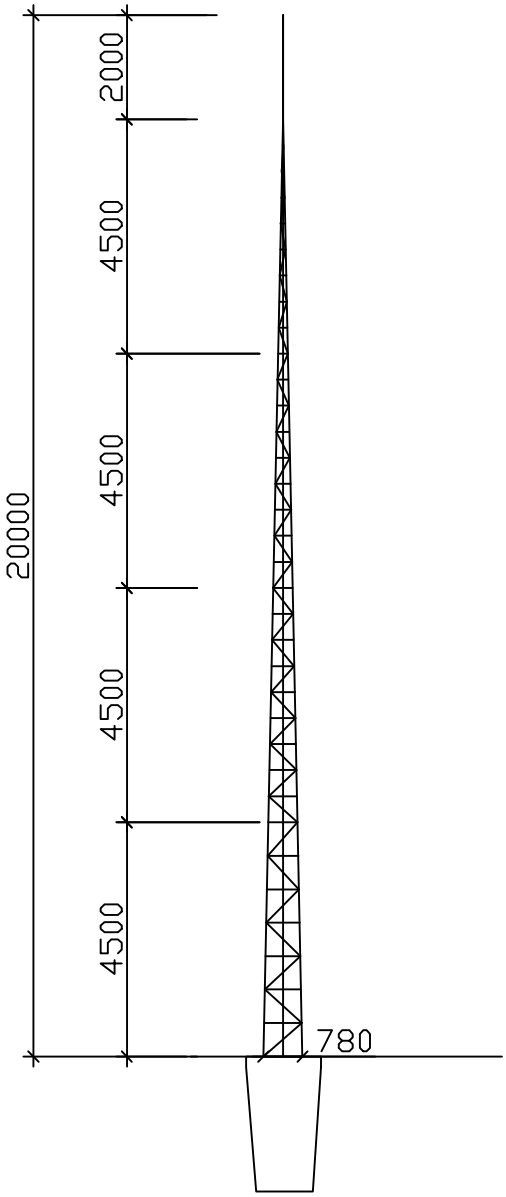

ø18		
ø18	ø14	ø14
ø18	ø16	ø16
ø20	ø18	ø18
ø22	ø18	ø18
塔柱	塔杆	基杆

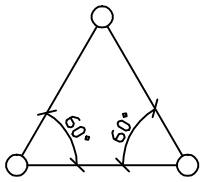

塔身剖面

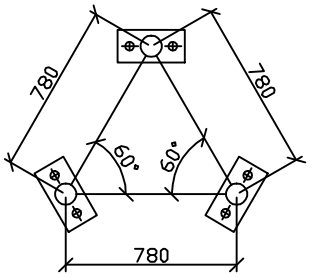

说　明

1、尺寸以毫米为单位。

2、本图为20米避雷塔。

3、设计风压：0.4KN/m2

抗震烈度：8°

适宜温度：-30° - +45℃

垂 直 度：≤1/1000

裹　　冰：10MM

4、塔体构件热镀锌防腐。

			设计单位	河南凯威电气设备有限公司	
				设计代号	
审　定			20米避雷塔总图	设计阶段	结　施
工程审核				比　例	
专业审核				日　期	
校　对				图号	ZT-1
设　计					

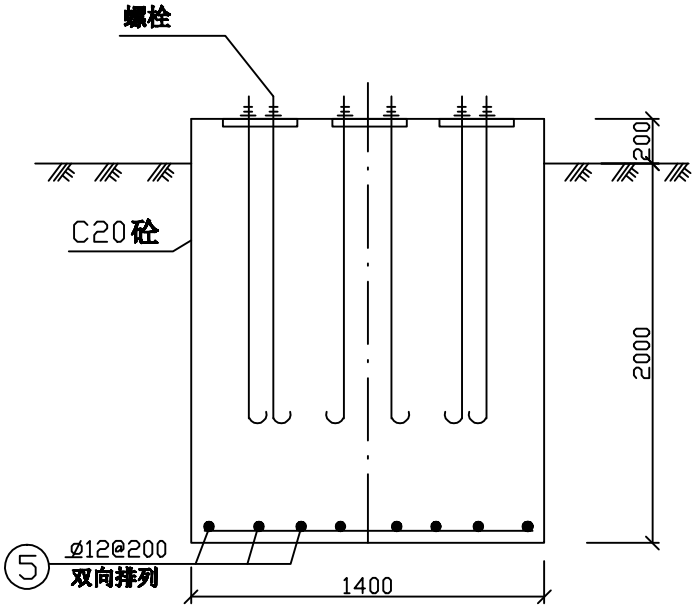

基础正面图

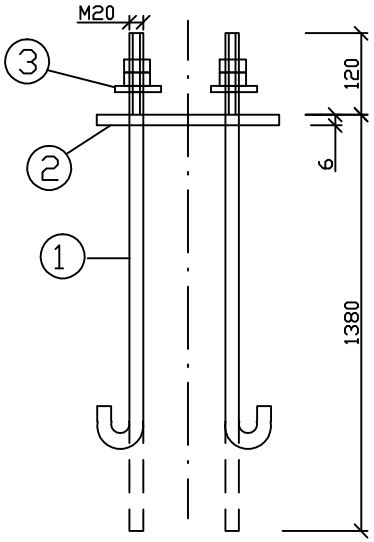

地脚螺栓详图

材 料 表

编号	规 格	长度 (mm)	数量	备注
1	ø20	1500	6	
2	-6X150	200	3	
3	-6X60	60	6	
4	M20		12	
5	ø12	1300	14	
合计	C20砼 4.32 m^3			

说明:

1 基坑清整找平后,再浇注基础C20砼。

2 钢材采用Q235钢。螺纹涂黄油并用麻布包扎.

3 基础施工应严格按着<<地基与基础工程施工及验收规范>>进行。

4 基础施工根开尺寸误差≤±5MM；模板相互间水平高≯5MM。

5 基础回填土分层夯实，其容重应大于1.6T/m^3；表面并做适量排水坡。

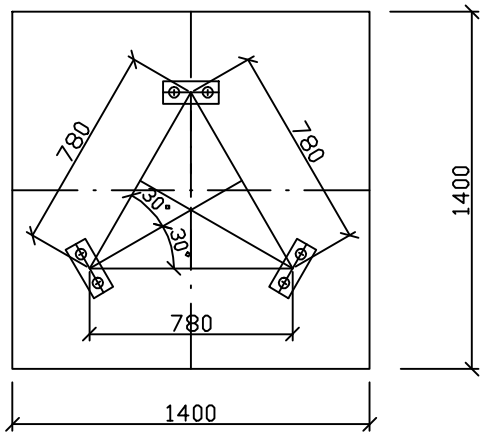

基础平面图

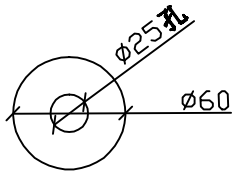

垫片 ③

			设计单位	河南凯威电气设备有限公司	
				设计代号	
审 定			20米避雷塔基础施工图	设计阶段	
工程审核				比 例	
专业审核				日 期	
校 对				图号	JC—1
设 计					

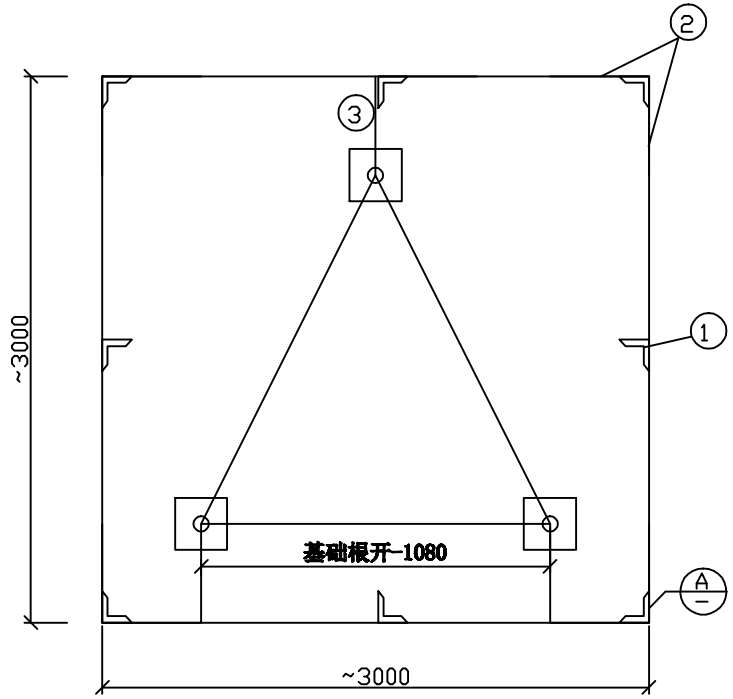

防雷接地平面布置图

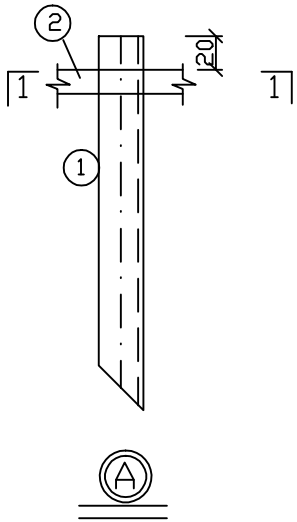

材 料 表

编号	规格	长度 (mm)	数量	质量 (kg)	备注
1	L50X5	1500	8	43.2	一端切角30° 镀锌
2	-4X40	12000	1	15.1	镀锌
3	-4X40	3000	3	11.3	镀锌
合计	钢材 69.6 kg				

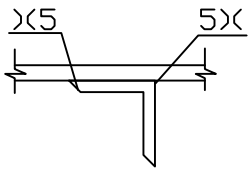

1-1

说明:

1、防雷接地网宜和基础一起施工。

2、接地网埋深度不小于700mm。

3、件号 3 上端与塔地脚板焊接，下端与水平接地带和就近一根接地极焊接。焊缝长度不小于100mm，焊缝高度5mm。

4、接地电阻不得大于5欧姆。

5、施工后，每年雨季到来之前必须实测接地电阻，如不满足要求时，应采取措施。

6、防雷接地网可根据实际地形放置。

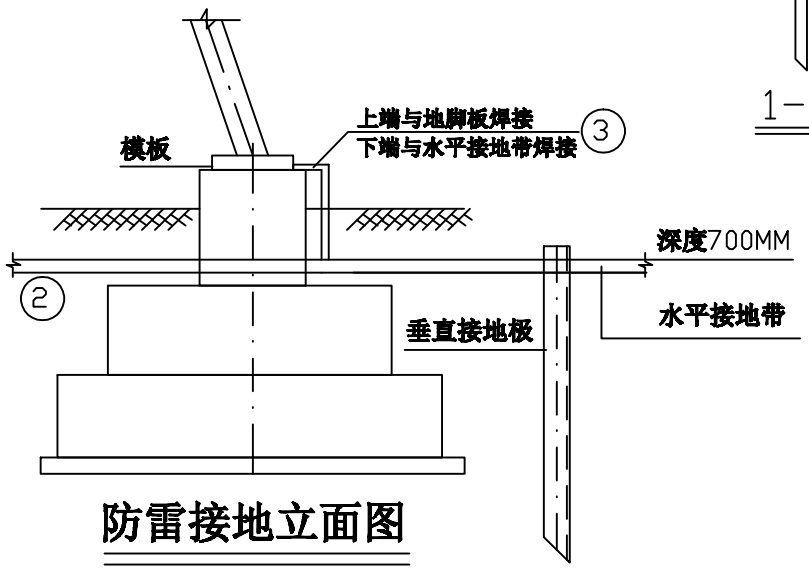

防雷接地立面图

			设计单位	河南凯威电气设备有限公司	
				设计代号	
审 定			20米避雷塔 避雷网施工图	设计阶段	施
工程审核				比 例	
专业审核				日 期	2013.7
校 对				图号	JD-1
设 计					